Órgão:	Município de Santa Terezinha do Progresso/SC
Evento:	Concurso Público n.º 01/2020
Data de Realização:	02/08/2020 (Prova Matutina)
Caderno de Prova dos Cargos:	Odontólogo
Total de Páginas:	8
Composição:	40 (quarenta) questões: - **Língua Portuguesa** (Questão 1 a 5); - **Matemática** (Questão 6 a 10); - **Informática Básica** (Questão 11 a 15); - **Conhecimentos Gerais e Atualidades** (Questões 16 a 20); - **Conhecimentos Específicos** (Questões 21 a 40);

Confira os dados de sua prova e relate ao Fiscal de Prova, caso encontre qualquer divergência, antes de começar a responder.

ATENÇÃO! Lei 9610/98: Todos os direitos reservados ao Grupo NBS Provas. É expressamente proibido veicular, distribuir, difundir, copiar ou publicar em qualquer outro website, que não seja o www.nbsprovas.com.br, seja no todo ou em parte, qualquer item desta prova, sem a prévia autorização, por escrito, do Grupo NBS Provas, sob pena das sanções previstas no Art. 184 do Código Penal Brasileiro.

LÍNGUA PORTUGUESA

Texto 1

(Disponível em http://pioneiro.clicrbs.com.br)

Texto 2

O TRATAMENTO DA ÁGUA

A água é um bem precioso muito utilizado para o consumo humano. Além de suas aplicações no preparo de alimentos, higiene pessoal, lavagem de roupas e carros ou para lazer, a água é considerada um bem essencial, o que significa que não existe vida na sua ausência. Por este motivo, é essencial a conscientização de todos na redução do consumo excessivo deste bem, com simples atitudes como reduzir o tempo de banho, o desperdício ao escovar os dentes, lavar o carro com baldes etc.

A abundância deste bem é alta. Cerca de dois terços de toda a superfície do planeta é ocupada por água. Neste contexto, é possível que alguém diga que nunca teremos danos ao abastecimento de água. Contudo, o problema é que, destes dois terços da superfície, apenas 3% são de água doce, ou seja, passíveis de captação para tratamento (em estações de tratamento de água, as ETA) e posterior consumo humano. Além disso, existe um agravante: 2 destes 3% estão em lugares de difícil acesso para captação, como as geleiras, por exemplo. Portanto, apenas 1% de toda água do planeta é acessível para consumo.

Para esta pequena porcentagem de água, existe um procedimento de tratamento necessário para que a saúde da população seja preservada. Este processo acontece nas ETA e a qualidade da água final é regulada pelo ministério da saúde.

(Disponível em http://educacao.globo.com)

1. Na charge de Iotti, Texto 1, a ideia de "consumo consciente" pode ser corretamente relacionada:

A. Ao desperdício financeiro.
B. À escassez de recursos naturais.
C. À preservação dos recursos hídricos.
D. Ao combate à degradação ambiental.

2. O termo RECOMENDA utilizado na charge corresponde a uma flexão do verbo recomendar na 3ª pessoa do singular do:

A. Futuro do indicativo.
B. Presente do indicativo.
C. Pretérito perfeito do indicativo.
D. Pretérito mais-que-perfeito do indicativo.

3. Considere o fragmento extraído do Texto 2:

"(...) a água é considerada um bem essencial, o que significa que não existe vida na sua ausência. Por este motivo, é essencial a conscientização de todos na redução do consumo excessivo deste bem, com simples atitudes como reduzir o tempo de banho (...)".

Inferimos da leitura desse segmento que:

A. A água é um recurso de fonte inesgotável.
B. É impossível solucionar o problema da escassez de água.
C. A água é indispensável aos seres humanos e à manutenção da vida.
D. Embora seja considerada essencial, a água não é vital para preservação da vida.

4. Extraídas do Texto 2, as conjunções coordenativas CONTUDO e PORTANTO correspondem respectivamente a:

A. Aditiva | Explicativa.
B. Alternativa | Conclusiva.
C. Conclusiva | Alternativa.
D. Adversativa | Conclusiva.

5. Na charge de Luiz Fernando Cazo reproduzida acima, as lacunas presentes nas falas dos personagens podem ser correta e respectivamente preenchidas pela assertiva:

A. POR QUE | PORQUE
B. PORQUE | POR QUE
C. POR QUÊ | PORQUE
D. PORQUÊ | POR QUE

MATEMÁTICA

Para todas as questões de matemática considere 4 casas após a vírgula para o respectivo cálculo, quando este for necessário:

6. Supondo que Santa Terezinha do Progresso possui aproximadamente 2.428 habitantes. E que da sua população total, 25% não são economicamente ativos. E que da população economicamente ativa, cerca de 43% são homens e cerca de 57% são mulheres. Deste modo é correto afirmar que temos:

A. 780 homens e 1045 mulheres economicamente ativos.
B. 783 homens e 1038 mulheres economicamente ativos.
C. 785 homens e 1045 mulheres economicamente ativos.
D. 790 homens e 1030 mulheres economicamente ativos.

7. Qual o valor da operação com as frações abaixo:

$$\frac{3}{4} - \frac{1}{6}$$

A. $\frac{7}{12}$
B. $\frac{2}{2}$
C. $\frac{2}{-2}$
D. $\frac{1}{3}$

8. Qual é o valor de 17 elevado ao cubo?

A. 289
B. 2.427
C. 4.913
D. 7.117

9. Calcule o MMC – Mínimo Múltiplo Comum dos números abaixo:

12 | 15 | 18 | 22

A. 1.260
B. 1.980
C. 2.120
D. 2.340

10. Qual é o volume do cilindro representado pela imagem abaixo, que possui 8 cm de altura e 3 cm de raio?

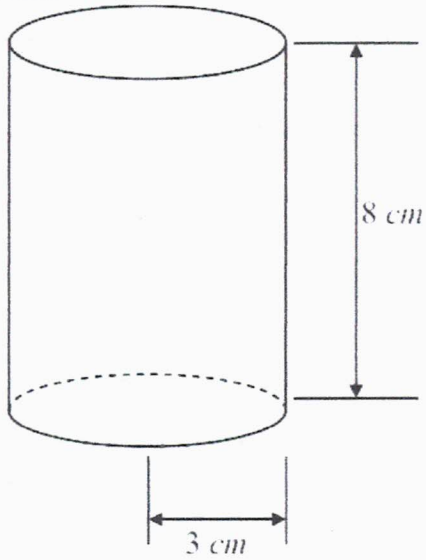

A. 201,38 cm²
B. 209,89 cm³
C. 215,32 cm³
D. 226,19 cm³

INFORMÁTICA BÁSICA

Para todas as questões de informática básica tenha por base o software de distribuição atual, na versão Português Brasil, salvo em caso de citação específica de versão ou distribuição no enunciado da questão:

11. Qual dos atalhos abaixo NÃO faz parte do conjunto de atalhos da aba "Revisão" no Microsoft Word?

A.

B.

C.

D.

12. Considerando que as imagens abaixo representam os principais atalhos do navegador de Internet Google Chrome, relacione a coluna 1 (função) com a imagem que representa o seu atalho (coluna 2):

COLUNA 1

1. **Extensões.**
2. **Abrir a página inicial.**
3. **Recarregar esta página.**
4. **Adiciona esta página aos favoritos.**

COLUNA 2

(__)

(__)

(__)

(__)

Assinale a alternativa que indica a sequência correta, seguindo a ordem <u>de baixo para cima</u>:

A. 4 | 2 | 3 | 1
B. 1 | 3 | 2 | 4
C. 2 | 3 | 4 | 1
D. 1 | 4 | 3 | 2

13. Completam correta e respectivamente as lacunas do texto abaixo:

Microsoft Excel é um programa de _____, que é usado para registrar e analisar dados numéricos, sendo uma coleção de _____, onde o seu ponto de encontro é denominado de _____.

A. planilha | colunas e linhas | célula
B. células | colunas e linhas | planilha
C. planilha | verticais e horizontais | fórmula
D. células | planilhas | fórmula

14. A figura abaixo nos traz o logo de qual navegador de internet?

A. Ópera Software
B. Google Chrome
C. Microsoft Edge
D. Mozilla Firefox

15. Qual é a combinação de teclas que devemos utilizar para minimizar todos os programas e/ou telas em aberto e mostrar a Área de Trabalho no Microsoft Windows?

A. Tecla Windows + D
B. Tecla Windows + R
C. Tecla Windows + A
D. Tecla Windows + T

CONHECIMENTOS GERAIS E ATUALIDADES

16. Os coronavírus são uma grande família de vírus que causam doenças que variam desde o resfriado comum até doenças mais graves, como a Síndrome Respiratória do Oriente Médio (MERS) e a Síndrome Respiratória Aguda Grave (SARS). Responsável pela atual pandemia mundial, o novo coronavírus (COVID-19) foi identificado inicialmente em 2019 em Wuhan, na China. Em 11 de março de 2020, a COVID-19 foi caracterizada pela OMS como uma pandemia. O termo "pandemia" se refere:

A. A distribuição geográfica de uma doença e não à sua gravidade.
B. A gravidade de uma doença e não à sua distribuição geográfica.
C. A notificação de casos acima do esperado em uma mesma localidade.
D. Ao grau de contaminação presente em determinado grupo da população.

17. Considere o que se propõe acerca do termo "lockdown" aplicado em determinadas cidades durante a pandemia da Covid-19 no Brasil:

I. Significa bloqueio total, sendo uma versão mais rígida do distanciamento social proposta de forma obrigatória, e que se descumprida, pode acarretar em multas e até mesmo no toque de recolher, uma vez que, restringe a circulação da população em lugares públicos, permitindo apenas, e de forma limitada, que se desloquem para tratar de questões essenciais, como ir à farmácias, supermercados ou hospitais.

II. É uma recomendação médica mais rigorosa a ser tomada e visa desacelerar a propagação do novo Coronavírus, assim como as medidas de isolamento social, proposta para proteger pessoas que podem ter tido contato com algum paciente infectado ou estão aguardando o resultado de testes ou que ainda, tenham o seu diagnóstico confirmado.

Acerca das afirmações é possível concluir que:

A. a primeira afirmativa é falsa, e a segunda é verdadeira.
B. a primeira afirmativa é verdadeira, e a segunda é falsa.
C. as duas afirmativas são verdadeiras.
D. as duas afirmativas são falsas.

18. Em 2020 o personagem Pica-Pau comemora 80 anos de sua criação. O famoso pássaro azul e vermelho, com espírito anárquico foi criado pelo desenhista:

A. Chuck Jones.
B. John Byrne.
C. Walt Disney.
D. Walter Lantz.

19. Em 26 de maio de 2020, a Polícia Federal (PF) deflagrou a Operação Placebo, que investiga suspeitas de desvios na Saúde do RJ para ações na pandemia de coronavírus. Entre os mandados de busca e apreensão, um deles dirigia-se ao Palácio Laranjeiras, residência oficial do:

A. Presidente Jair Bolsonaro.
B. Prefeito Marcelo Crivella.
C. Governador Wilson Witzel.
D. Senador José Serra.

20. Considere o que se propõe acerca do Município de Santa Terezinha do Progresso/SC, tendo por base as informações disponíveis em sítios oficiais (IBGE e Município):

I. No último dia 19 de julho o município comemorou 25 anos de sua emancipação, após ser desmembrado oficialmente de Campo Erê.

II. A quem nasce ou reside no município é atribuído o gentílico de terezinhano, e segundo letra de seu hino oficial, aos seus moradores também se atribuem os adjetivos de "povo amigo" e "povo feliz".

III. De acordo com as informações turísticas disponíveis no sítio oficial do município, sua colonização foi formada a partir das etnias italiana, alemã e polonesa, sendo considerados os rios e cachoeiras seus principais atrativos, uma vez que faz parte da região turística "Vale das Águas".

IV. Apresenta uma população de 2.428 habitantes, e área territorial de 119,653 km², segundo estimativa do IBGE/2019.

Assinale a alternativa correta:

A. Nenhuma das afirmativas está correta.
B. As afirmativas I, II, III e IV estão corretas.
C. Somente as afirmativas I e III estão corretas.
D. Somente as afirmativas II, III e IV estão corretas.

CONHECIMENTOS ESPECÍFICOS

A Lei Complementar n.º 10/ 2009 dispõe sobre o Estatuto dos Servidores Públicos do Município de Santa Terezinha do Progresso/SC. Assim, para responder as questões 21 a 24, considere o texto vigente na referida lei.

21. Após adquirir estabilidade, um servidor público municipal ocupante de cargo efetivo foi demitido. Considerando que na sua opinião a causa de sua demissão havia sido ilegal, ajuizou uma ação e conseguiu a anulação, uma vez que não haviam sido observados no trâmite do processo administrativo a observância aos princípios que estabelecem a aplicação do contraditório e da ampla defesa. Após transitada em julgado, a decisão judicial determinou o retorno do servidor ao cargo efetivo de origem, o que segundo o Art. 26 equivale a:

A. Reversão.
B. Recondução.
C. Reintegração.
D. Readaptação.

22. Após entrar em exercício, um servidor público municipal nomeado para cargo de provimento efetivo ficou sujeito ao estágio probatório. Segundo o que estabelece o Art. 18, são fatores a serem observados em sua avaliação:

I. Assiduidade e pontualidade.

II. Capacidade de iniciativa e produtividade.

III. Banco de horas e disposição de objetos no local de trabalho.

Assinale a alternativa correta:

A. Somente as afirmativas I e II estão corretas.
B. Nenhuma das afirmativas está correta.
C. As afirmativas I, II e III estão corretas.
D. Somente a afirmativa I está correta.

23. Um servidor público municipal ocupante de um cargo de provimento efetivo em decorrência de limitações físicas impostas por seu quadro de saúde, foi investido em outro cargo, após verificada a adequação em consonância com inspeção médica. Ocorreu que, algum tempo depois, o servidor foi julgado incapaz para exercer o serviço público. Com base no Art. 22, § 1º é correto indicar que o servidor deverá ser:

A. Exonerado.
B. Aposentado.
C. Reintegrado.
D. Avaliado por Comissão Especial acerca de seu desempenho.

24. Determinado servidor público aposentado em decorrência de uma invalidez, ao ser avaliado por uma junta médica oficial, teve seu quadro clínico alterado, sendo declarados insubsistentes os motivos que permitiram sua aposentadoria. Considerando o que estabelece o Art. 25 seu retorno à atividade (cargo) antes exercida não será admitida se o aposentado já tiver completado:

A. 55 anos.
B. 60 anos.
C. 65 anos.
D. 70 anos.

51PLANOS DE SAÚDE SUSPENSOS...

(Disponível em https://blogdoaftm.com.br)

25. A charge de Luiz Fernando Cazo reproduzida acima tem relação com o Sistema Único de Saúde. Até meados de março de 2020, havia uma média de 2,62 leitos de UTI para cada 100 mil habitantes no SUS, o que nos colocava à frente de países como a Itália, contudo, vivemos atualmente um verdadeiro caos na área de saúde em decorrência da Covid-19. Visando conter este cenário, foi normatizado o uso de telemedicina para apoiar o cuidado a distância, mitigando riscos e apoiando a tomada de decisão no combate à pandemia. Considerando os princípios constitucionais do SUS, dentre eles, qual garante ao cidadão o direito de ser atendido desde a prevenção de doenças até o mais difícil tratamento de uma patologia, não excluindo nenhuma doença:

A. O princípio da Equidade.
B. O princípio da Integralidade.
C. O princípio da Transversalidade.
D. O princípio da Participação Social.

26. Segundo comunicado oficial, o Ministério da Saúde ampliou medidas para reforçar a assistência hospitalar no enfrentamento ao coronavírus no Brasil. Os primeiros reforços foram na Atenção Primária, a porta de entrada para receber os pacientes no SUS, para evitar que as pessoas procurassem os hospitais em um cenário de grande circulação em decorrência dos casos de Covid-19. Considerando o que estabelece a Lei 8.080/1990, popularmente conhecida como Lei Orgânica da Saúde, é correto afirmar, exceto:

A. A saúde é um direito fundamental do ser humano, devendo o Estado prover as condições indispensáveis ao seu pleno exercício.
B. O dever do Estado de garantir a saúde consiste na formulação e execução de políticas econômicas e sociais que visem à redução de riscos de doenças e de outros agravos.
C. O dever do Estado de garantir a saúde consiste no estabelecimento de condições que assegurem acesso universal e igualitário às ações e aos serviços para a sua promoção, proteção e recuperação.
D. O dever do Estado de garantir a saúde se destina a garantir às pessoas e à coletividade exclusivamente condições de bem-estar físico, mental e social.

27. A Lei 8.142/1990 dispõe sobre a participação da comunidade na gestão do Sistema Único de Saúde (SUS) e sobre as transferências intergovernamentais de recursos financeiros na área da saúde. Segundo o que estabelece seu Art. 4º, para receber recursos do Fundo Nacional de Saúde, a serem alocados na cobertura das ações e serviços de saúde a serem implementados pelos Municípios, eles deverão contar com:

I. Fundo, Plano e Conselho de Saúde.
II. Consórcio para execução de ações e serviços de saúde.
III. Contrapartida de recursos para a saúde no respectivo orçamento.

Assinale a alternativa correta:

A. Somente as afirmativas I e III estão corretas.
B. Nenhuma das afirmativas está correta.
C. As afirmativas I, II e III estão corretas.
D. Somente a afirmativa II está correta.

28. De acordo com reportagem divulgada pela Agência Brasil "a Estratégia Saúde da Família (ESF) tem contribuído significativamente para a redução da mortalidade infantil e da evasão escolar no Brasil. Esta conclusão consta no estudo Impactos da Estratégia Saúde da Família e Desafios para o Desenvolvimento Infantil, lançado pelo Núcleo Ciência pela Infância, que é integrado pela Fundação Bernard van Leer, Fundação Maria Cecília Souto Vidigal, Insper, Faculdade de Medicina da Universidade de São Paulo (USP) e Universidade de Harvard".

(Adaptado. Disponível em https://agenciabrasil.ebc.com.br)

Considerando os principais elementos que caracterizam a ESF, analise o que se afirma a seguir:

I. É composta por uma equipe multiprofissional.
II. As atribuições de seus membros encontram-se na Política Nacional de Atenção Básica (PNAB).
III. Recomenda-se que o número de pessoas por equipe considere o grau de vulnerabilidade das famílias daquele território, sendo que, quanto maior o grau de vulnerabilidade, maior deverá ser a quantidade de pessoas por equipe.

Assinale a alternativa correta:

A. As afirmativas I, II e III estão corretas.
B. Nenhuma das afirmativas está correta.
C. Somente as afirmativas I e II estão corretas.
D. Somente as afirmativas I e III estão corretas.

29. O termo "anamneses" vem do grego e significa recordação, reminiscências, ou seja, o conjunto de informações que faz parte da história clínica do paciente até o momento do exame, Genovese (1992). No contexto odontológico, toda a documentação relacionada ao paciente deve seguir determinadas regras e critérios, o que também se relaciona à conduta propedêutica a ser seguida no seu preenchimento. Considerando que, o processo diagnóstico abrange uma série de dados durante a anamnese e exame físico do paciente. Em relação aos tipos de exames a serem solicitados, considerando a prática odontológica, analise o que se afirma:

I. Imagem refere-se a raio X, tomografia computadorizada, ultrassonografia, ecocardiograma. Sendo os exames complementares mais solicitados na rotina dos cirurgiões-dentistas (CDs) as radiografias, especialmente as panorâmicas (RP), periapicais, interproximais, oclusais, bem como as tomografias computadorizadas (TC).
II. Sorológico refere-se a exames em amostras biológicas para detecção de xenobióticos ou seus metábolitos, ou indicadores de efeito biológico de xenobióticos.
III. Na odontologia, a ecografia pode ser utilizada na análise da articulação temporomandibular (ATM) e no campo da cirurgia bucomaxilofacial, sendo também de grande valia no diagnóstico das alterações das glândulas salivares.
IV. Lesões sólidas, com conteúdo líquido, císticas, de origem vascular, são alguns exemplos de patologias onde a ecografia pode facilitar, de forma efetiva, na elaboração do diagnóstico ou ainda, no estabelecimento da conduta durante o manejo do paciente, podendo inclusive ser utilizada para exploração de lesões de tecido ósseo.

Assinale a alternativa correta:

A. Nenhuma das afirmativas está correta.
B. As afirmativas I, II, III e IV estão corretas.
C. Somente as afirmativas I e III estão corretas.
D. Somente as afirmativas I, II e IV estão corretas.

30. A ordem de chegada não deve ser o principal critério para o atendimento dos casos, mas a sua gravidade ou o sofrimento do paciente. Neste sentido é que se prioriza o atendimento a qualquer urgência, quando esta estiver ocasionando dor ou sofrimento ao usuário. A urgência, inclusive, é um momento importante para a detecção de indivíduos com maior vulnerabilidade. No contexto odontológico, considere o que se afirma:

I. A dor de origem periodontal (abscesso periodontal), tende a ser menos constante ou prolongada, fazendo com que a procura por atendimento seja adiada. Contudo, todo paciente com relato de dor orofacial deve receber avaliação odontológica antes de qualquer outra avaliação mais complexa.

II. Fontes comuns de dor odontogênica incluem: Cárie dentária que atinge a dentina ou a polpa, infecção pulpar, necrose pulpar, abscesso periodontal / periapical, traumatismo dentário.

Acerca das afirmações é possível concluir que:

A. a primeira afirmativa é verdadeira, e a segunda é falsa.
B. a primeira afirmativa é falsa, e a segunda é verdadeira.
C. as duas afirmativas são verdadeiras.
D. as duas afirmativas são falsas.

31. É uma doença autoimune que se caracteriza principalmente pela manifestação de hipossalivação associada à presença de sinais de inflamação glandular. É considerada primária quando ocorre de forma isolada, sem a presença de outra doença como Artrite Reumatóide, Lúpus Eritematoso Sistêmico ou Esclerodermia:

A. Pericoronarite.
B. Candidíase oral.
C. Síndrome de Lapinsky.
D. Síndrome de Sjogren.

32. Em decorrência da pandemia da Covid-19, reforçou-se o alerta sobre a importância da higiene bucal, visto que a boca é uma das portas principais de entrada do vírus. Considerando as principais recomendações que envolvem o tema, analise o que se afirma, assinalando V (para verdadeiro) e F (para falso):

(__) A boa higienização da boca pode atuar na prevenção de doenças cardíacas, depressão e doenças crônicas não transmissíveis como diabetes, hipertensão arterial, câncer, entre outras doenças sistêmicas.

(__) Na higienização bucal é imprescindível dar atenção especial para a língua e aos dentes molares, por estarem mais próximos da faringe, o que auxiliará na prevenção contra o acometimento de pneumonia por aspiração.

(__) A falta de higienização bucal ou sua execução de forma incorreta pode ocasionar em diversos problemas, entre eles, a periodontite.

(__) Além dos prejuízos evidentes para a estrutura dentária, as bactérias podem migrar para a corrente sanguínea, e a partir daí, atingir outros órgãos, como o pulmão e o coração, e até complicar problemas relativos à obesidade.

As afirmativas são respectivamente:

A. V | V | V | V
B. V | V | V | F
C. F | V | V | V
D. F | F | F | F

33. De acordo com o INCA (2020), o câncer de boca aparece como uma das neoplasias malignas mais incidentes no mundo, constituindo um problema de saúde pública. Considerando os tumores malignos que afetam a cavidade bucal, analise o que se afirma:

I. A exposição à radiação ultravioleta solar é um importante fator de risco para o desenvolvimento do câncer de boca, assim como o etilismo, o tabagismo e as infecções pelo HPV.

II. As glândulas salivares frequentemente são expostas ao feixe da radiação durante o tratamento por radioterapia, o que pode determinar uma fibrose irreversível.

III. O câncer de boca é considerado uma manifestação clínica da diabetes.

Assinale a alternativa correta:

A. As afirmativas I, II e III estão corretas.
B. Nenhuma das afirmativas está correta.
C. Somente as afirmativas I e II estão corretas.
D. Somente as afirmativas I e III estão corretas.

34. Atualmente estamos vivenciando uma pandemia mundial provocada pelo novo coronavírus (Covid-19). Nesse cenário, foram estabelecidas algumas medidas e ações para ajudar a diminuir a disseminação da doença. No Brasil, entre estas ações, o Ministério da Saúde orientou a suspensão dos atendimentos odontológicos eletivos, estando liberados apenas os atendimentos de urgência e emergência. Enquadram-se como urgências odontológicas, exceto:

A. Ajuste ou reparo de próteses removíveis que estejam causando dor ou com a função mastigatória comprometida.
B. Pericoronarite ou dor relacionada a processos infecciosos envolvendo os terceiros molares retidos.
C. Cimentação ou fixação de coroas ou próteses fixas se a restauração provisória ou definitiva estiver solta, perdida, quebrada ou estiver causando dor e/ou inflamação gengival.
D. Traumatismo envolvendo os ossos da face, com potencial comprometimento das vias aéreas do paciente.

35. Considerando que, o uso de barreiras protetoras é extremamente eficiente na redução do contato com sangue e secreções orgânicas, razão pela qual a utilização do equipamento de proteção individual é obrigatório durante o atendimento clínico. Em relação aos procedimentos de segurança a serem observados durante o atendimento odontológico, considerando as recomendações vigentes atualmente é correto afirmar que:

I. Em procedimentos nos quais serão gerados aerossóis, a máscara de escolha, que oferece melhor proteção é a N95 ou PFF2 que quando estiverem úmidas, sujas, rasgadas, amassadas ou com vincos, devem ser imediatamente descartadas.

II. O protetor ocular e protetor facial (face shield) devem cobrir a frente e as laterais do rosto, devendo ser de uso exclusivo para cada profissional responsável pela assistência. Após o uso, deve ser limpo e desinfetado com álcool 70% ou outro desinfetante padronizado pelo serviço de saúde para essa finalidade.

Acerca das afirmações é possível concluir que:

A. a primeira afirmativa é verdadeira, e a segunda é falsa.
B. a primeira afirmativa é falsa, e a segunda é verdadeira.
C. as duas afirmativas são verdadeiras.
D. as duas afirmativas são falsas.

36. No Brasil, estudo epidemiológico acontece a cada 10 anos visando realizar um levantamento acerca da saúde bucal da população. Assim, os quatro grandes levantamentos nacionais (realizados em 1986, 1996, 2003 e 2010) contribuíram para construção da série histórica e da base de dados do perfil epidemiológico de saúde bucal da população brasileira. A nova edição SB Brasil 2020 deveria levantar informações para qualificar o planejamento de políticas e programas de promoção, prevenção e assistência em saúde bucal, o que até o momento, em decorrência da pandemia enfrentada, está sendo ameaçado. Considerando que a cárie dentária é um problema recorrente à maioria da população, analise o que se afirma:

I. Atualmente é vista como manifestação clínica de uma infecção bacteriana, sendo considerada uma doença multifatorial.

II. Admite-se conforme política defendida pelo Ministério da Saúde, que os estágios anteriores da doença antes da cavidade podem ser paralisados por ações de promoção à saúde e prevenção. Além disso, o tratamento restaurador da cavidade de cárie não garante o controle do processo da doença, sendo necessário intervir também sobre os seus determinantes para evitar novas cavidades e recidivas nas restaurações.

III. Se não for tratada, a cárie lesiona a camada da dentina, provocando dor e sensibilidade. E em estágio avançado, ataca a polpa dentária, tecido mole com nervos e vasos sanguíneos, causando infecção. Por isso, a vigilância sobre os sinais de atividade da doença (manchas brancas e cavidades) permite otimizar o planejamento da intervenção para cada realidade encontrada, uma vez que, para controle e prevenção da cárie na população destacam-se medidas de saúde pública intersetoriais e educativas, que possibilitem acesso à alguma forma de flúor, redução do consumo do açúcar e disponibilidade de informação sistemática sobre os fatores de risco e autocuidado.

Assinale a alternativa correta:

A. As afirmativas I, II e III estão corretas.
B. Nenhuma das afirmativas está correta.
C. Somente as afirmativas I e II estão corretas.
D. Somente as afirmativas I e III estão corretas.

37. Em decorrência da atual pandemia, os órgãos de saúde e de vigilância sanitária do país recomendam a ida ao consultório odontológico apenas em casos de emergência ou urgência. Considerando que mesmo diante do cenário imposto pela Covid-19, outras doenças e complicações clínicas também exigem atenção dos profissionais do setor odontológico em relação à prevenção contra um possível contágio, é correto indicar entre elas, exceto:

A. Sarampo.
B. Diabetes.
C. Sífilis.
D. HIV/AIDS.

38. Leia o fragmento de texto reproduzido a seguir e, assinale a alternativa que, de acordo com o contexto, preenche corretamente a lacuna:

"[_____] deve ser vista como um processo de desequilíbrio entre as ações de agressão e defesa sobre os tecidos de sustentação e proteção do dente, que tem como principal determinante a placa bacteriana, a partir das diferentes respostas dadas pelo hospedeiro. Não é mais considerada apenas como de progressão lenta e contínua, mas pode ter padrões variáveis de progressão. É entendida como uma doença infecciosa, onde as alterações de forma e função são consideradas sinais. (...)"

(Disponível em http://bvsms.saude.gov.br)

A. A Cárie Dentária.
B. A Fluorose Dentária.
C. A Pericimentite Apical.
D. A Doença Periodontal.

Para responder as questões de número 39 e 40 considere a redação vigente no Código de Ética Odontológica (Aprovado pela Resolução CFO-118/2012)

39. Conforme estabelece o Art. 4º. a natureza personalíssima da relação paciente/profissional na atividade odontológica visa demonstrar e reafirmar, através do cumprimento dos pressupostos estabelecidos por este Código de Ética, a peculiaridade que reveste a prestação de tais serviços, diversos, portanto, das demais prestações, bem como de:

A. atividade política.
B. atividades clínicas.
C. atividade mercantil.
D. atividade filantrópica.

40. Em sua vigência atual, o Art. 8º determina que para "garantir a fiel aplicação deste Código, o cirurgião dentista, os profissionais técnicos e auxiliares, e as pessoas jurídicas, que exerçam atividades no âmbito da Odontologia, devem cumprir e fazer cumprir os preceitos éticos e legais da profissão, e com discrição e fundamento, comunicar ao Conselho Regional fatos de que tenham conhecimento e caracterizem possível infringência do presente Código e das normas que regulam o exercício da Odontologia". Sendo assim conforme estabelece

o Art. 9º constituem deveres fundamentais dos inscritos e sua violação caracteriza infração ética:

I. Zelar pela saúde e pela dignidade do paciente.

II. Resguardar o sigilo profissional.

III. Elaborar e manter atualizados os prontuários na forma das normas em vigor, incluindo os prontuários digitais.

IV. Resguardar a privacidade do paciente, ainda que estes tenham sido solicitados ou consentidos pelo paciente ou seu responsável.

Assinale a alternativa correta:

A. Nenhuma das afirmativas está correta.
B. As afirmativas I, II, III e IV estão corretas.
C. Somente as afirmativas I e III estão corretas.
D. Somente as afirmativas I, II e III estão corretas.